产品规格书	产品名称	100W 2100mA 铁壳工矿灯恒流电源	版本：1.0	页次：1/2
	产品型号	HQLPC100/122/2100/C1E1	生效日期	2017/11/29

产品图片

■特性：

- 国际通用交流输入范围,90～265VAC。
- 具有主动式PFC功能。
- 效率≥88%。
- 保护种类：短路,过温。
- 自然风冷。
- IP67防护等级，输入/输出端口为线材连接。
- 固定恒流输出。
- 适合于LED照明等应用。
- 符合IEC和GB照明设备安全规范。
- 可应用于干燥/潮湿/淋雨环境下,户内户外内置外置安装均可。
- 3年保固。

SELV IP67

电气规格

输入	电压范围	额定电压范围:100～240VAC ，输入电压范围90～265VAC	
	频率范围	47～63Hz	
	功率因数	PF≥0.95 at100VAC(100%负载) PF≥0.90 at 240VAC(100%负载)	
	效率(Typ.)	≥88%	测试条件:输入电压230VAC,100%负载.
	输入交流电流	≤1.23A at 100VAC（100%负载）	
	浪涌电流(Typ.)	冷启动：60A Max./240VAC	
	漏电流	接触电流≤0.7mA at 240VAC；保护导体电流≤2mA at 240VAC	
	总谐波失真(THD)	＜20%	
输出	输出路数	1路	
	输出电流和电压	2100mA 26～48Vdc	最大输出电压（空载）：56Vdc
	输出电流范围	±5%	
	输出纹波电流	≤20%（100%负载）	
	输出过冲/下冲电流	≤10%,当电源开启和关闭时	
	开机启动时间	0～2S,100VAC；0～1S,240VAC	
	短路保护	产品无损伤，异常条件移除后可自动恢复	
	过温保护	保护时壳体最大温度110°C,过温保护启动时，关闭输出，温度正常后可自动恢复	
环境	工作温度	-40～+50°C（100%负载）	
	最大外壳温度	80°C（100%负载）	
	工作湿度	20～95%RH，无冷凝	
	储存温度、湿度	-40～+80°C，10～95%RH	
	温度系数	±0.03%/°C（0～50°C）	
	耐振动	10～500Hz，5G 12分钟/周期，X、Y、Z轴各72分钟	
安规和电磁兼容	安全规范	GB19510.1/IEC61347-1 ；GB19510.14/IEC61347-2-13	
	耐压	I/P-O/P:3.75KVAC 60S(漏电流＜100mA) I/P-FG:1.875KVAC O/P-FG:1.5KVAC ,60S(漏电流＜10mA)	
	绝缘阻抗	I/P-O/P,I/P-FG,O/P-FG:＞100MΩ at 500VDC/25°C/70%RH	
	电磁干扰	GB17625.1/IEC61000-3-2 ;GB17743/CISPR15	
	电磁抗扰	GB/T 18595/IEC61547	
		浪涌冲击测试:L-N,6KV ；L,N-G,6KV	
寿命	寿命50,000小时@ta		
产品尺寸	Φ110×38.5mm(D*H),详细见产品规格尺寸图		
重量	870g/PCS		
备注	1.如未特别说明，所有规格参数均在输入为220VAC、额定负载、25°C环境温度下进行量测。 2.该驱动电源被视为一个元件与终端设备结合使用，因为EMC受整套装置的影响，终端设备制造商需对整套装置重新进行EMC确认。 3.具体保质条款参考保质声明。		

产品规格书	产品名称	100W 2100mA 铁壳工矿灯恒流电源	版本：1.0	页次：2/2
	产品型号	HQLPC100/122/2100/C1E1	生效日期	2017/11/29

■结构尺寸　　单位：mm　　公差：±1mm

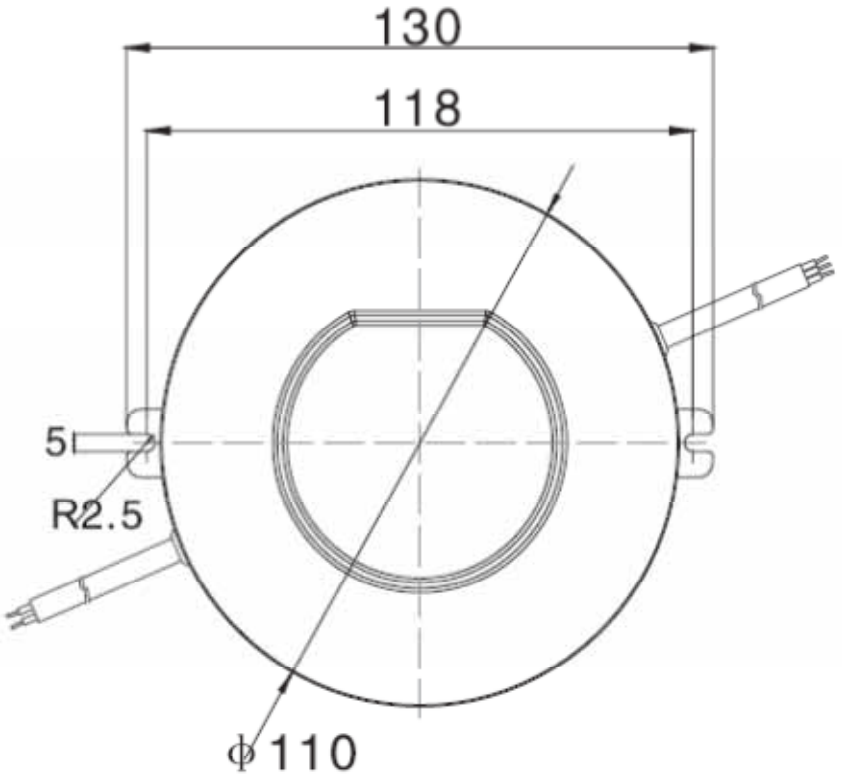

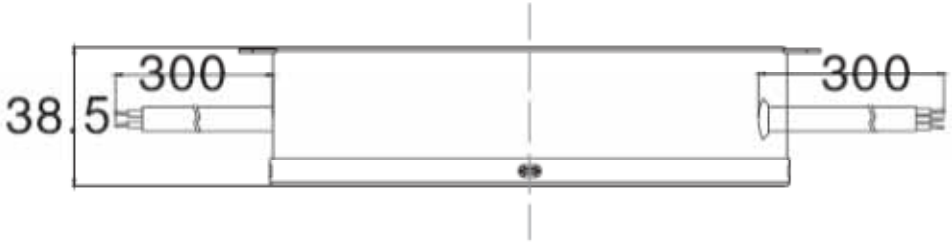

■线材

输入线：　3×1.0电缆线，外露线长350±20mm，剥外皮30mm，内皮5mm，上锡；

输出线：　2×1.0电缆线，外露线长300±20mm，剥外皮30mm，内皮5mm，上锡。

佛山市华全电气照明有限公司
中国广东省佛山市南海区西樵西岸开发区（邮编：528511）
电话：0757-86802068　传真：0757-86802163
电邮：hql@hq-lighting.com　网页：www.hq-lighting.com
此规格表内之技术数据及资料为佛山华全公司所拥有，本公司保留作出更改权利而无需另行通知。