NO:SPC20180610-17

产品规格书	产品名称	工矿灯240W 8400mA可调电流电源	版本：1.0	页次：1/2
	产品型号	HQLPC240/123/8400A/H3E1	生效日期	2018/6/10

产品图片

■特性：

- 交流输入范围,100～277VAC。
- 具有主动式PFC功能。
- 效率≥89%。
- 保护种类：短路,过温。
- 自然风冷。
- IP65防护等级，输入/输出端口为线材连接。
- 固定电流输出，输出电流可通过外部电位器调整。
- 适合于LED照明等应用。
- 符合IEC和GB照明设备安全规范。
- 独立安装方式，户内、户外均可安装使用。
- 3年保固。

SELV IP65

产品电气性能规格及使用环境要求

输入	电压范围	额定电压范围:100～277VAC （输入电压100～180VAC，降30%功率使用）	
	频率范围	47～63Hz	
	功率因数	PF≥0.95 （100%负载）	
	效率(Typ.)	≥89%	测试条件:输入电压277VAC(100%负载)
	输入交流电流	≤2.10A/100VAC； ≤1.37A/220VAC	
	浪涌电流(Typ.)	冷启动：60A Max./277VAC	
	漏电流	接触电流≤0.7mA at 277VAC；保护导体电流≤2mA at 277VAC	
	总谐波失真	THD＜20%	
输出	输出路数	1路	
	输出电流和电压	4200～8400mA（可调） 28～56Vdc	
	额定功率	240W（200～277VAC）	170W（100～180VAC）
	电流精度	±5%	
	输出纹波电流	≤10%（100%负载）	
	输出过冲/下冲电流	≤10%,当电源开启和关闭时	
	开机启动时间	0～1S,100VAC ；0～0.5S,277VAC	
	短路保护	产品无损伤，异常条件移除后可自动恢复.	
	过温保护	保护时壳体最大温度110°C，过温保护启动时，关闭输出，温度正常后可自动恢复	
环境	工作温度（Ta）	-40～+50°C（100%负载）	
	最大外壳温度（Tc）	90°C（100%负载）	
	工作湿度	20～95%RH，无冷凝	
	储存温度、湿度	-40～+80°C，10～95%RH	
	温度系数	±0.03%/°C（0～50°C）	
	耐振动	10～500Hz，5G 12分钟/周期，X、Y、Z轴各72分钟	
安规和电磁兼容	安全规范	GB19510.1/IEC61347-1 ；GB19510.14/IEC61347-2-13	
	介电强度	I/P-O/P:3.75KVAC 60S(漏电流＜100mA) I/P-FG:1.875KVAC O/P-FG:1.5KVAC ,60S(漏电流＜5mA)	
	绝缘阻抗	I/P-O/P,I/P-FG,O/P-FG:＞100MΩ at 500VDC/25°C/70%RH	
	电磁干扰	GB17625.1/IEC61000-3-2 ;GB17743/CISPR15	
	电磁抗扰	GB/T 18595/IEC61547	
		浪涌冲击测试:L-N,6KV ；L,N-G,6KV	
寿命	50000小时设计寿命 at Ta		
产品尺寸	Φ191.5mm×64.4mm(D*H),详细见产品规格尺寸图		
产品包装			
备注	1.如未特别说明，所有规格参数均在输入为220VAC、额定负载、25°C环境温度下进行量测。 2.该驱动电源被视为一个元件与终端设备结合使用，因为EMC受整套装置的影响，终端设备制造商需对整套装置重新进行EMC确认。 3.具体保质条款参考保质声明。		

产品规格书	产品名称	工矿灯240W 8400mA可调电流电源	版本：1.0	页次：2/2
	产品型号	HQLPC240/123/8400A/H3E1	生效日期	2018/6/10

■结构尺寸　　单位：mm　　公差：±1mm

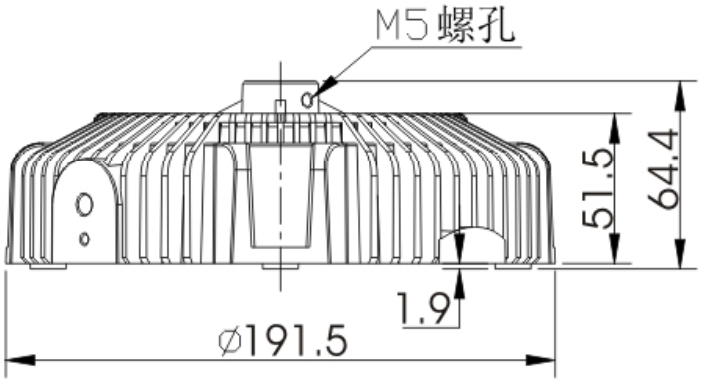

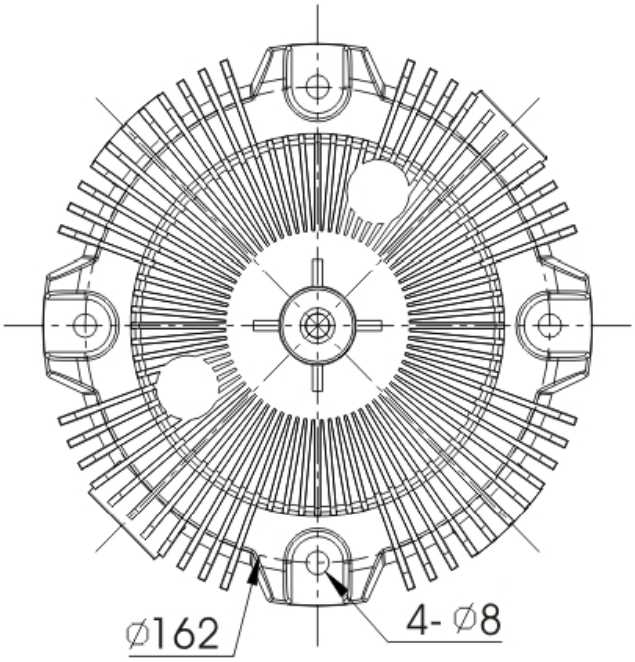

■线材

输入线：　3×1.0电缆线，外露线长350±20mm，剥外皮30mm，内皮5mm，上锡；

输出线：　2×1.0电缆线，外露线长300±20mm，剥外皮30mm，内皮5mm，上锡。

佛山市华全电气照明有限公司
中国广东省佛山市南海区西樵西岸开发区（邮编：528511）
电话：0757-86802068　传真：0757-86802163
电邮：hql@hq-lighting.com　网页：www.hq-lighting.com

此规格表内之技术数据及资料为佛山华全公司所拥有，本公司保留作出更改权利而无需另行通知。